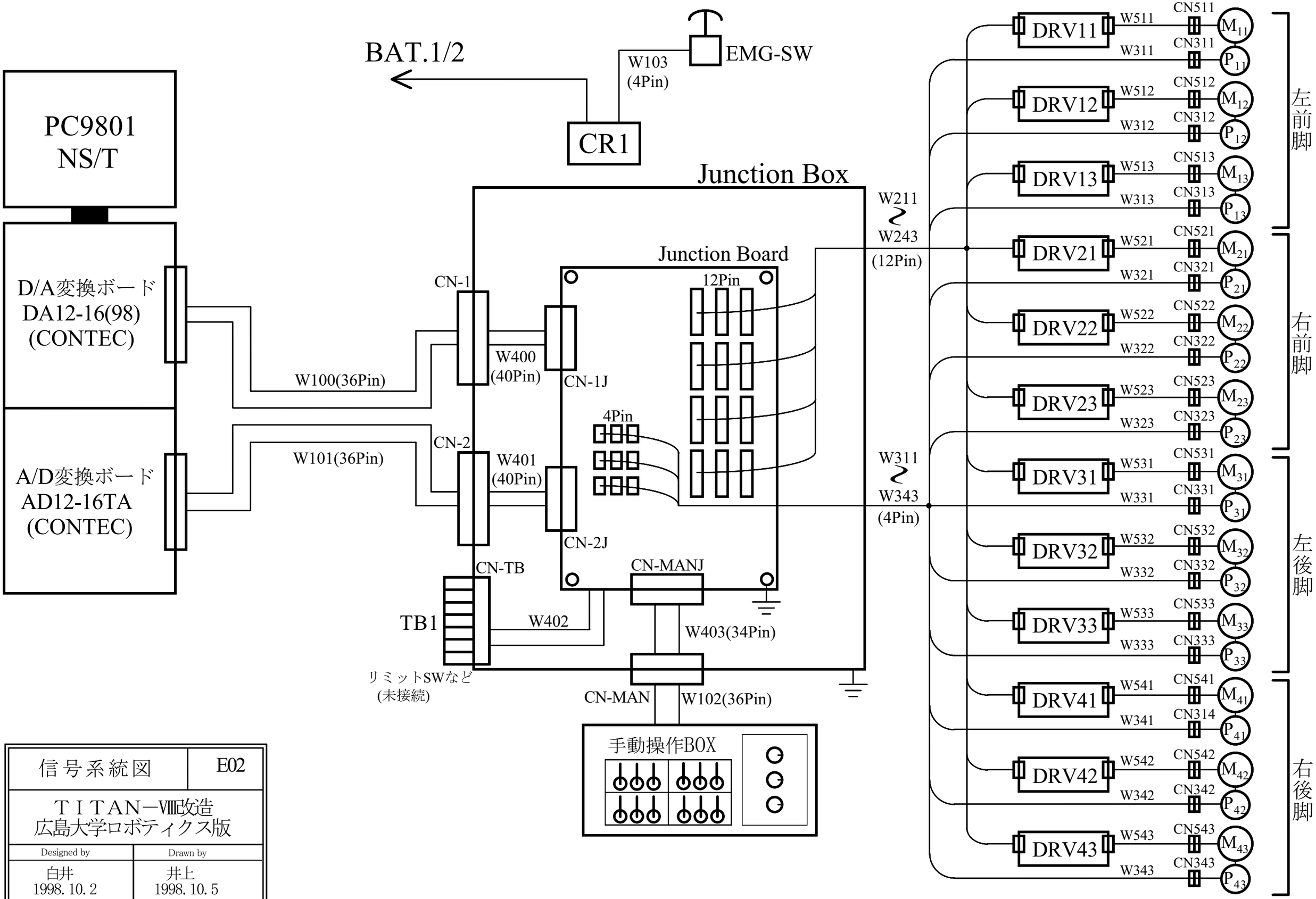

信号系統図	E02
ＴＩＴＡＮ－Ⅷ改造 広島大学ロボティクス版	
Designed by	Drawn by
白井 1998. 10. 2	井上 1998. 10. 5